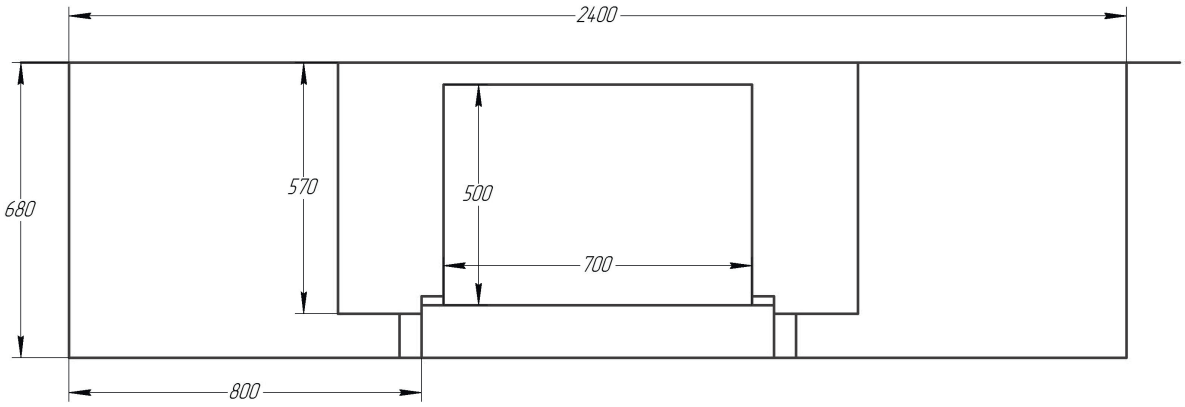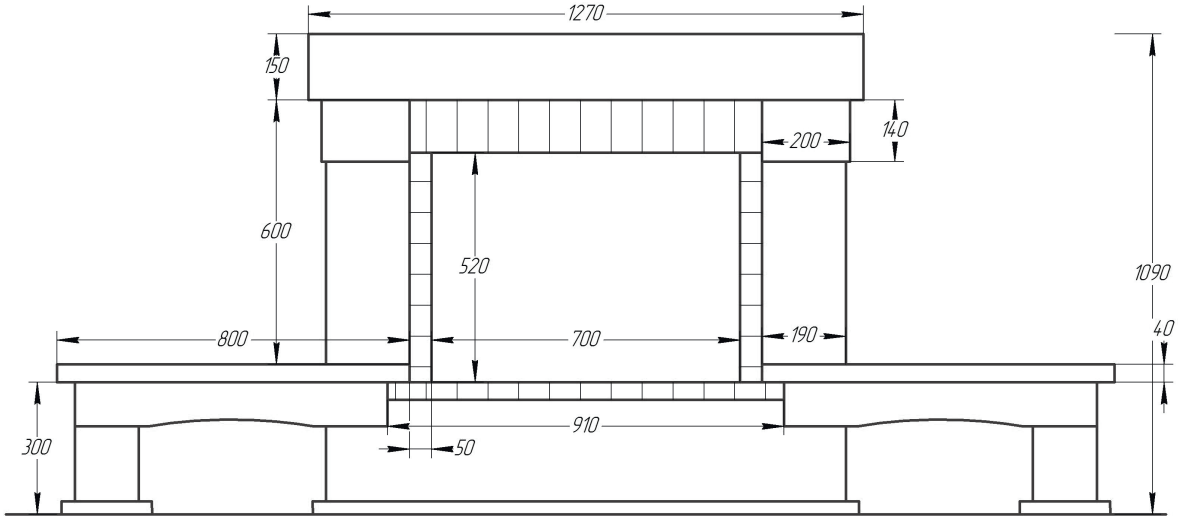Каминная облицовка **Vigo+** (пристенная)